

CUVE DE STOCKAGE RECTANGULAIRE

EN PEHD 1000L BLEUE

CODE 818512

- Stockage modulaire évolutif
- Sortie basse 2" déjà percée
- Jumelage entre cuves de même capacité

TABLEAU TECHNIQUE

Couleur de la cuve :	Bleue	Modèle :	Cuve nue
Matière :	PEHD	Capacité :	1000 L
Hauteur :	1835 mm	Longueur :	780 mm
Largeur :	780 mm	Poids :	34 kg
Trou d'homme :	250 mm	DN :	2"

EN SAVOIR DAVANTAGE

Avantages produit :

- Faites évoluer votre réserve de 1 000 litres en reliant plusieurs cuves de même capacité.
- Utilisez la sortie basse 2" déjà percée pour le soutirage ou le jumelage.
- Constituez une réserve pour l'arrosage ou le nettoyage.
- Installez la cuve en intérieur ou en extérieur grâce à sa protection contre les UV.
- Adaptez la capacité totale de stockage à l'évolution de vos besoins.

Description technique :

Cette cuve de stockage d'eau modulaire de 1 000 litres peut être utilisée seule ou jumelée à des cuves de même capacité. Elle permet d'augmenter la réserve au fil des besoins d'arrosage ou de nettoyage. Son orifice bas, déjà percé et équipé d'un raccordement 2", permet le soutirage ou la liaison entre cuves.

Caractéristiques techniques :
- Capacité : 1 000 L.
- Configuration : cuve aérienne modulaire.
- Matière : PEHD pigmenté bleu, protégé contre les UV.
- Sortie basse : filetage intérieur 2" après adaptation.
- Jumelage : cuves de même capacité, avec kits de liaison adaptés.

Livré avec :
- Adaptateur de sortie basse 2" et bouchon.
- Couvercle supérieur.

Conditions d'utilisation importantes :
- Jumelage à réaliser avec des kits de liaison adaptés, à prévoir séparément.

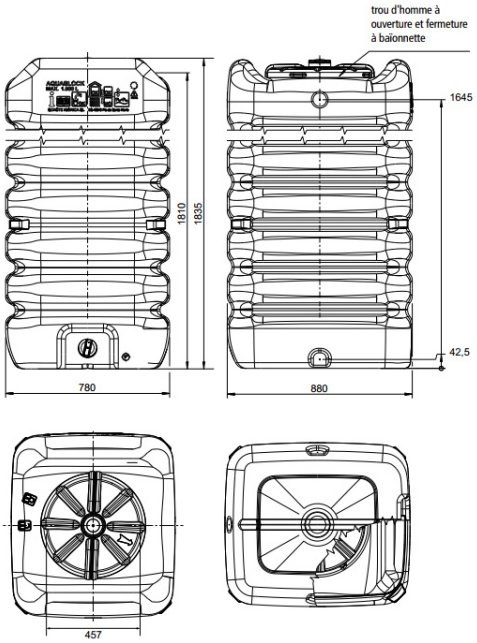
trou d'homme à
ouverture et fermeture
à baïonnette
1645
1810
1835
42,5
780
880
457